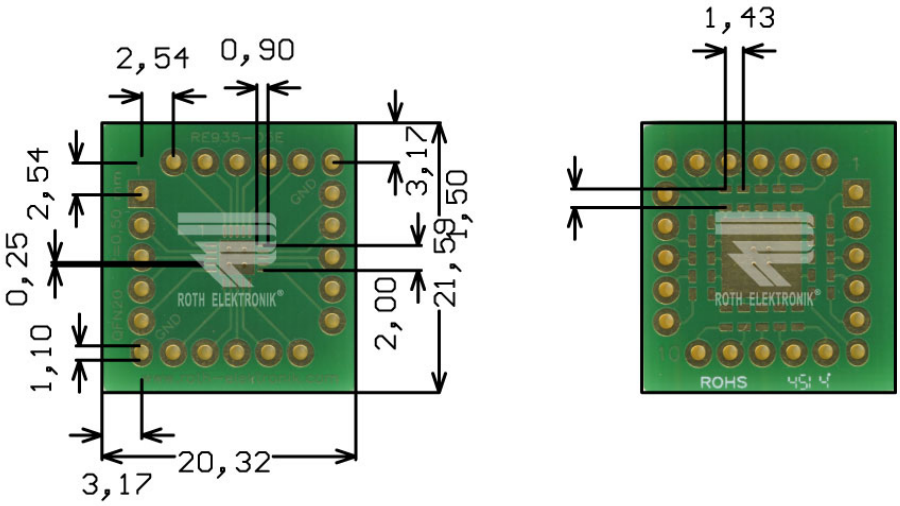

RE935-05E

- Adattatore multiplo per QFN20
- Fibra dura di vetro epossido FR4 1,50 mm
- Doppia faccia 35 µm Cu
- Contatti metallizzati (PTH)
- Superficie Ni/Au chimico
- Maschera di saldatura
- Circuito di adattamento per QFN20 (0,50 mm pitch)
- Passo del reticolo 2,54 mm ad 1 fila
- Opzioni di commutazione esterna su retro con pastiglie SMD 0603 per ogni pin
- Possono essere montate direttamente resistenze o componenti simili
- Campo di schermatura & superficie di raffreddamento
- Dimensioni 20,32 x 21,59 mm

Roth Elektronik GmbH
Auf der Struth 1
61279 Grävenwiesbach

E-Mail: info@roth-elektronik.com

Managing Director Mike Teschke
Register Limburg HRB 7172
USt-VAT ID no. DE1481222609

Hamburger Volksbank
IBAN DE30 2019 0003 0032 3184 05
BIC GENODEF1HH2