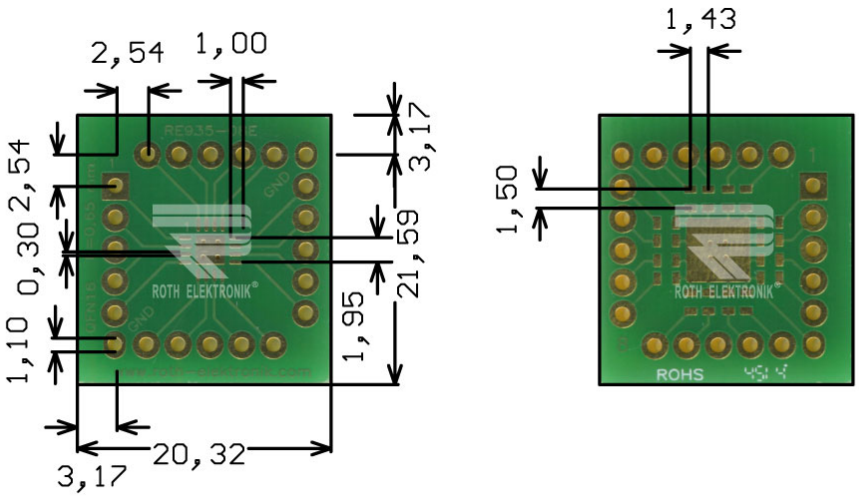

RE935-08E

- Adaptateur multiple QFN16
- Fibre de verre époxyde 1.50 mm
- Double face 35 µm Cu
- Métallisation des trous (PTH)
- Surface avec Ni/Au chimique
- Masque de soudure
- Platine d'adaptation pour QFN16 (0.65 mm pitch)
- Pas 2.54 mm
- Options de commutation externe sur le bas avec 0603 SMD-Pads, une broche chacun
- Des résistances ou des composants similaires peuvent être montés directement
- Blindage et zone de refroidissement
- Dimensions 20.32 x 21.59 mm

Roth Elektronik GmbH
Auf der Struth 1
61279 Grävenwiesbach

E-Mail: info@roth-elektronik.com

Managing Director Mike Teschke
Register Limburg HRB 7172
USt-VAT ID no. DE1481222609

Hamburger Volksbank
IBAN DE30 2019 0003 0032 3184 05
BIC GENODEF1HH2