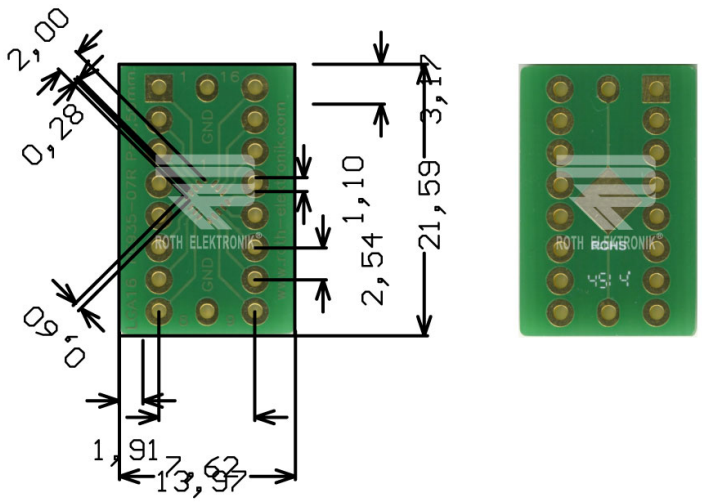

RE935-07R

- Adaptateur multiple LGA16
- Fibre de verre époxyde 1.50 mm
- Double face 35 µm Cu
- Métallisation des trous (PTH)
- Surface avec Ni/Au chimique
- Masque de soudure
- Platine d'adaptation pour LGA16 (0.50 mm pitch)
- Pas 2.54 mm
- Adapté pour les prises avec un écart de 7.62 mm
- Blindage et zone de refroidissement
- Dimensions 13.97 x 21.59 mm

072025